КМХ 105Б Втулка металлокерамическая

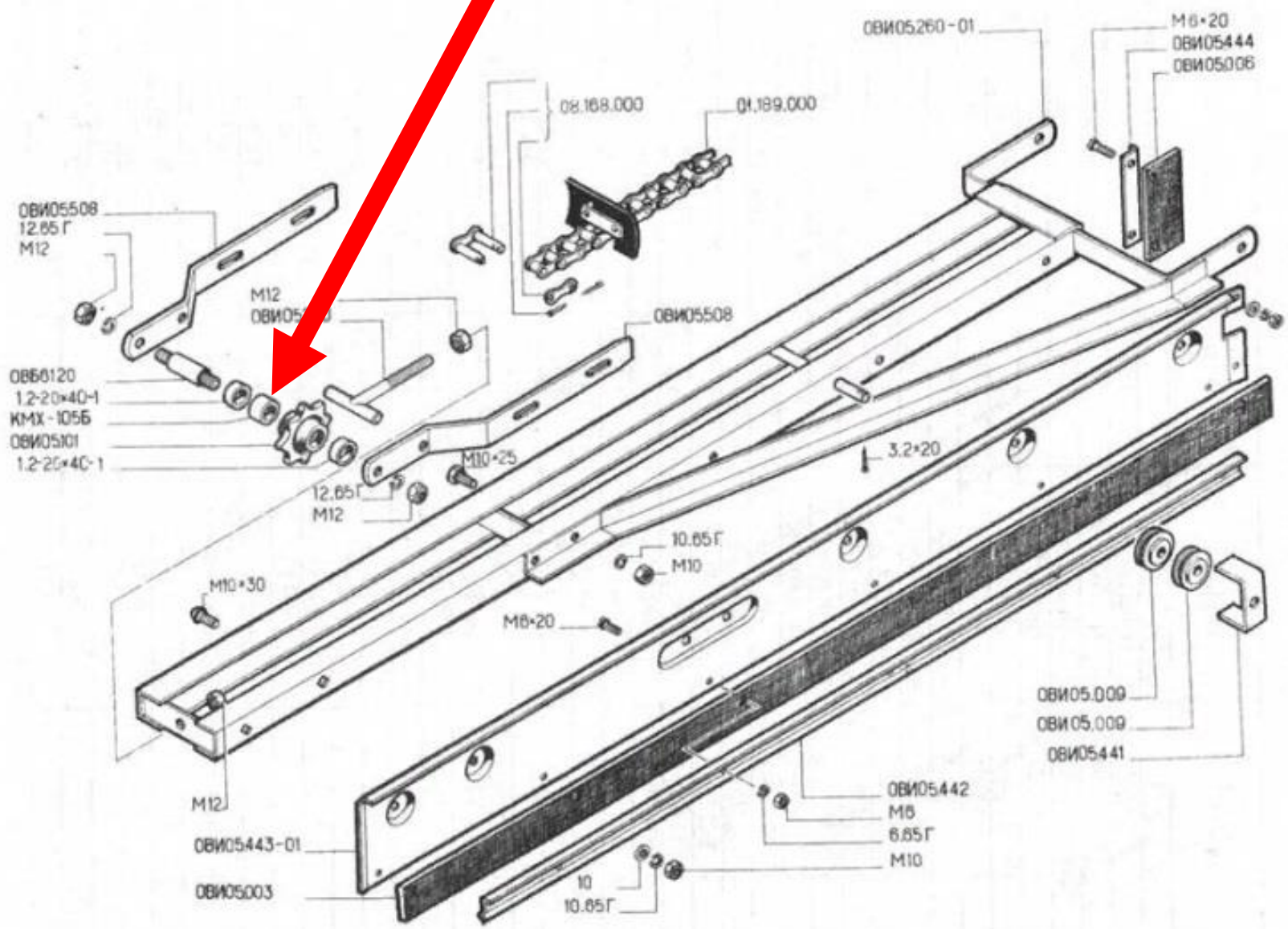

Рис. 27. Питатель ОВИ 05.200-01